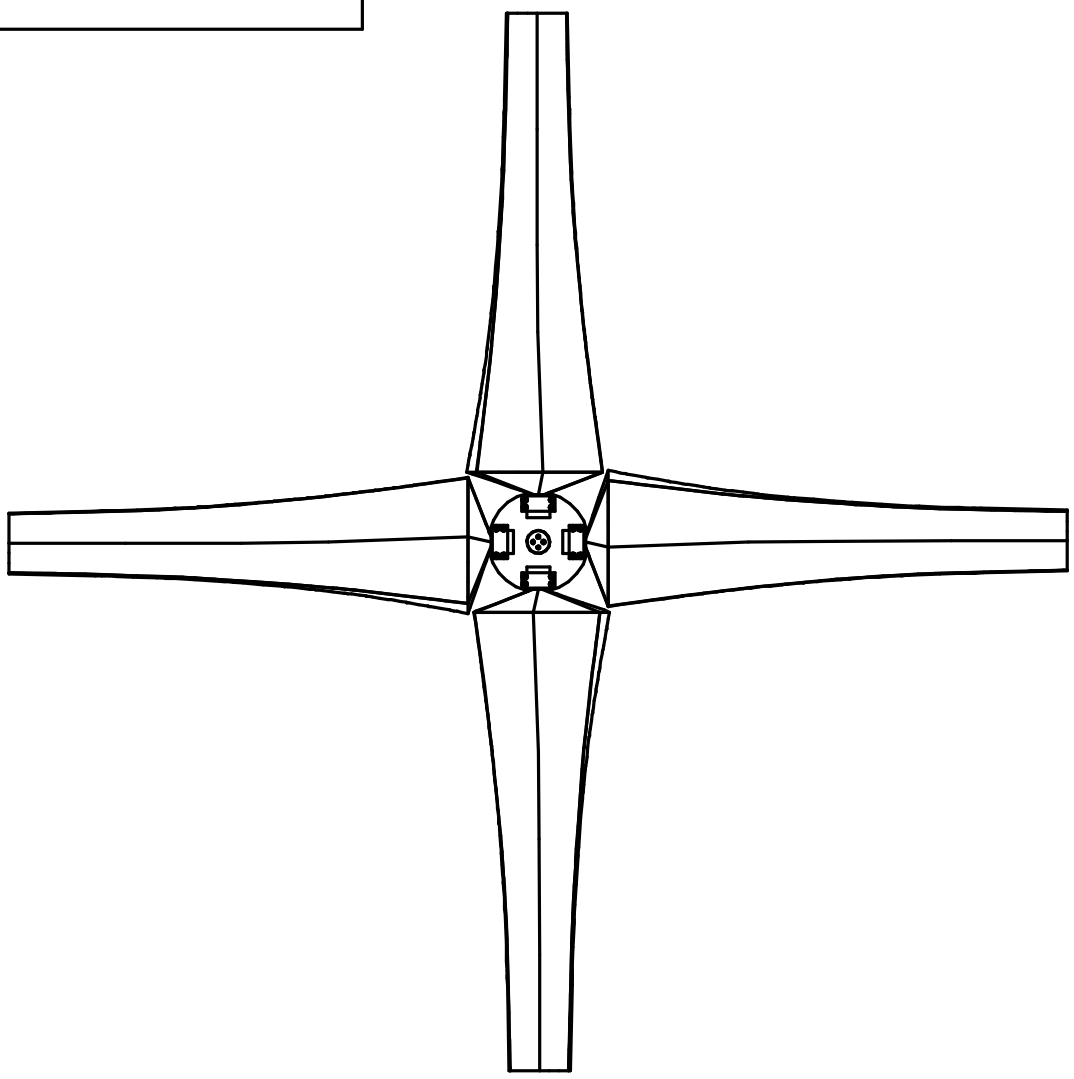

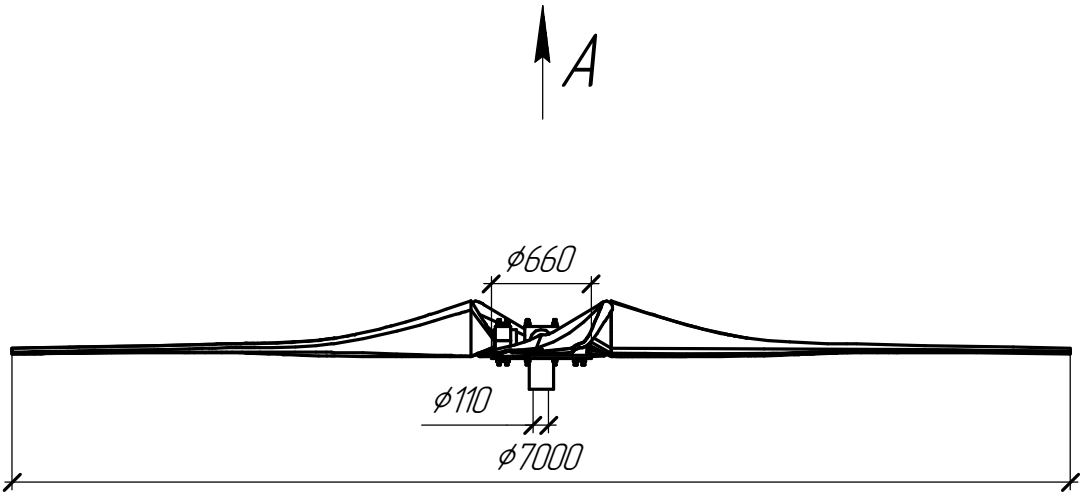

Изм.	Лист	№ докум.	Подп.	Дата
Разраб.		Галкин		
Пров.				
Т.контр.				
Н.контр.				
Утв.		Баранов		

Рабочее колесо градирни РК 70/4

Лит.	Масса	Масштаб
Лист	Листов 1	

acs@acs-nnov.ru +7 (800) 222-45-62

НПО АГРОСТРОЙСЕРВИС
очистные сооружения и градирни

Перв. примен.

Справ. №

Подп. и дата

Инв. № дубл.

Взам. инв. №

Подп. и дата

Инв. № подл.

Копировал

Формат А4